Изразцовые печи-камины ЭкоКамин

ТЕХНИЧЕСКОЕ ОПИСАНИЕ И ИНСТРУКЦИЯ ПО МОНТАЖУ И ЭКСПЛУАТАЦИИ

1. ВЕДЕНИЕ

Мы благодарим Вас за выбор изразцовой печи-камина «Экокамин»!

Компания «Экокамин» производит и продает изразцовые печи-камины в России и знает,какие требования предъявляет к нашим изделиям покупатель печи-камина. Изразцовые печи-камины серии «Бавария», «Эльзас», «Вена» И «София» - это сплав наших знаний и современные мировые тенденции в области создания изразцовых печей-каминов. Внешний вид изразцовой печи-камина, удобство использования и её надежность, соответствуют потребностям отечественного покупателя. Перед началом монтажа и эксплуатацией изразцовой печи-камина (в дальнейшем печь-камин), просим Вас ознакомиться с нашей инструкцией, чтобы использовать Вашу печь-камин с максимальной эффективностью и удобством.

Освоив работу регулировок, встроенных в нашу печь-камин, вы получите атмосферу уюта и комфорта в вашем доме.

Команда «Экокамин»

2. МОНТАЖ

Монтаж печи-камина должен проводиться квалифицированными специалистами, в соответствии с положениями данной инструкции и «Правилами производства работ, ремонта печей и дымовых каналов». Для обеспечения правильной и безопасной работы камина необходимо соблюдать следующие условия:

- Установку печи-камина необходимо производить в помещении с достаточным притоком воздуха, необходимого для горения.
- Система дымоудаления (дымоход) должна быть достаточно высокой (не менее 5 метров). Не допускается подключение к одной трубе более одной печи-камина.
- Диаметр дымового канала должен быть равен или больше диаметра дымоотводящего патрубка печи-камина. Размеры отступов и разделок при установке печи-камина должны соответствовать требованиям СНиП2.04.05-91.
- Пол на который ставится печь-камин, должен быть ровным и горизонтальным, изготовленным из негорючих материалов.

ВНИМАНИЕ! Установка печи-камина должна быть осуществлена таким образом, чтобы расстояние от легко воспламеняющихся предметов или горючих материалов в конструкциях помещения, было не менее 80 см и тепло, исходящее от печи-камина, не превышала температуру 50 С. рядом с этими предметами или материалами. Если это расстояние меньше 80см, и температура превышает 50 С. необходимо установить дополнительный несгораемый экран.

3. СЕРТИФИКАЦИЯ И СТАНДАРТЫ

Наши печи-камины сертифицированы в соответствии с российским стандартом «Ростест» и проходят строгий внутренний контроль. Все печи-камины «Экокамин» разработаны таким образом, что их можно топить, как с открытой дверцей, так и с закрытой. Мы рекомендуем топить печь-камин с закрытой дверцей. В этом случае Вы получаете максимальную тепловую эффективность и безопасность.

4. ТОПЛИВО ДЛЯ ПЕЧИ-КАМИНА

4.1. Виды топлива для печи-камина

Мы рекомендуем в качестве топлива для печи-камина, использовать дрова, предварительно просушенные в течение 1,5 лет под навесом. Такая древесина обладает остаточной влажностью не более 18%. Сырая древесина, выделяет мало тепла и обильно покрывает копотью внутреннюю поверхность топочной камеры и стекло печи-камина. Лучше всего подходят для отопления дуб и береза. Сосна и ель подходят в существенно меньшей степени у них низкая теплотворная способность и много смолы, которая образует много копоти.

Различные породы древесины обладают различной теплотворной способностью. Наиболее распространенные породы древесины приведены в таблице 1.

таблица №1

Порода	Теплотворная способность, ккал/дм³, при влажности, %			Теплотворная способность, квт-час/м³, при влажности, %		
	12%	25%	50%	12%	25%	50%
Дуб	3240	2527	1110	3758	2932	1287
Лиственница	2640	2059	904	3062	2389	1049
Береза	2600	2028	891	3016	2352	1033
Кедр	2280	1778	781	2645	2063	906
Сосна	2080	1622	712	2413	1882	826
Осина	1880	1466	644	2181	1701	747
Ель	1800	1404	617	2088	1629	715
Пихта	1640	1279	562	1902	1484	652
Тополь	1600	1248	548	1856	1448	636

4.2. Количество топлива и время эксплуатации

- Рекомендуемая закладка топлива (дрова) в топочную камеру печи-камина 3-5 кг.
- Допустимое время непрерывной эксплуатации печи-камина 6 часов. Возобновление эксплуатации возможно только после полного остывания печи-камина.

ВНИМАНИЕ! Не перегружайте печь-камин большим количеством дров. Это может привести к перегреву и прогоранию печи-камина, и как следствие возгорание помещения.

4.3. ВНИМАНИЕ! Запрещено сжигать в печи-камине:

- ***Строительный мусор***
- ***Легковоспламеняющиеся жидкости (бензин, спирт, эфирные масла и т.д.).***
- ***Любые твердые материалы не из дерева (пластмасса и т.д.)***
- ***Бумагу и картон***
- ***Древесину с пропиткой***
- ***Уголь***

5. ЭКСПЛУАТАЦИЯ ПЕЧИ-КАМИНА

5.1. Подготовка и розжиг печи-камина.

Перед началом эксплуатации снимите все рекламные стикеры со стекла и проверьте, чтобы все посторонние предметы были удалены из топочной камеры. Используя ручки регулировок, максимально откройте верхнюю дымовую заслонку «шибер» (при её наличии), подачу первичного воздуха на колосниковую решетку и заслонку на обдув стекла дверцы. Наличие ручек регулировок и их расположение смотрите в схеме приложение №1 соответствующие вашей конструкции печи-камина.

ВНИМАНИЕ! Если печь-камин обеспечена системой подачи воздуха с улицы, убедитесь, что открыта заслонка для подачи воздуха. В случае отсутствия такой системы, следует организовать достаточный объем подачи воздуха в помещение (вентиляция, форточки, окно и т.д.). Попадание продуктов горения в помещение можно избежать, увеличив подачу воздуха в помещение.

Наколите 20-30 мелких щепочек для розжига (желательно заранее принести в помещение необходимое количество дров, чтобы они подсохли) или используйте специальные поленья разжигатель (более эффективно) для растопки камина. На колосниковой решетке сложите подготовленные щепки или специальные поленья для розжига. Зажгите щепки или поленья для розжига.

ВАЖНО! Не закрывайте плотно дверцу печи-камина в момент розжига.

ВНИМАНИЕ! Запрещено использовать для розжига печи-камина, легковоспламеняющиеся жидкости (бензин, спирт, эфирные масла и т.д.). Не рекомендуется использовать для розжига печи-камина бумагу, картон (малоэффективна).

Когда поленья разгорелись, закройте дверцу печи-камина плотно. Регулировки подачи воздуха необходимо оставить в максимально открытом положении в течение получаса, пока горение не стабилизируется и печь-камин не прогреется.

ВНИМАНИЕ! При работе печи-камина все наружные детали сильно нагреваются. Будьте осторожны!

ВАЖНО! В процессе первой эксплуатации печи-камина происходит полимеризация термостойкой краски с появлением характерного запаха (не является браком). При дальнейшей эксплуатации запах краски отсутствует. В случае появления характерного запаха рекомендуется проветрить помещение.

5.2. Регулировка интенсивности горения

Когда дрова разгорелись, а печь-камин прогрелась, можно регулировать интенсивность горения, используя ручки регулировок, верхней дымовой заслонки «шибер» (при её наличии), подачи первичного воздуха на колосниковую решетку и заслонки на обдув стекла дверцы. Наличие ручек регулировок и их расположение смотрите в схеме приложение №1 соответствующие вашей конструкции печи-камина.

ВНИМАНИЕ! Во время эксплуатации печи-камина, перед тем, как открыть дверцу печи-камина, максимально откройте дымовую заслонку «шибер». Иначе возможно попадание продуктов горения в помещение.

5.2.1. Горение с закрытой дверцей

При эксплуатации топки с закрытой дверцей мы рекомендуем закрывать дымовую заслонку «шибер». В этом режиме потребление воздуха для горения минимально, топливо (дрова) тоже расходуются экономично. Вам не потребуется часто отвлекаться для обслуживания печи-камина. Регулировка подачи первичного воздуха на колосниковую решетку в этом режиме обеспечивает «тонкое» управление процессом горения. Вы можете уменьшить или увеличить огонь в топочной камере, перемещая ручку регулировки влево или вправо. При работе печи-камина с закрытой дверцей достигается максимальная тепловая эффективность и уменьшается расход дров.

5.2.2. Горение с полностью открытой дверцей

При эксплуатации печи-камина с полностью открытой дверцей, необходимо полностью открыть дымовую заслонку «шибер». Иначе возможно поступление дыма в помещение. Регулировка подачи первичного воздуха на колосниковую решетку, с открытой дверцей печи-камина не влияет на пламя. Горение зависит от поступления воздуха из помещения в топочную камеру через проем открытой дверцы.

ВНИМАНИЕ! При работе печи-камина с открытой дверцей постоянно наблюдайте за огнем. В любой момент из печи-камина может вылететь уголек или искра, и привести к возгоранию помещения. Используйте только древесину лиственных пород, так как она дает существенно меньше искр, чем хвойные поленья.

Для облегчения регулировки печи-камина воспользуйтесь следующей таблицей №2.

Положение дверцы камина	Положение заслонки (шибер)	Положение заслонки (воздух на горение)	Результат регулировки
Закрытое	Закрытое	Промежуточное	Интенсивность пламени можно регулировать в широких пределах. Дрова расходуются экономно
Закрытое	Открытое	Промежуточное	Интенсивность пламени можно регулировать в узких пределах. Дрова расходуются интенсивно.
Открытое	Открытое	Неважно	Горение происходит за счет поступления воздуха в камин через открытую дверцу.
Открытое	Закрытое	Неважно	Недопустимо. Не исключено поступление дыма в каминный зал.

5.3. Подкладывание дров

Перед каждым подкладыванием дров в топочную камеру, необходимо максимально открывать с помощью рычагов регулировки, дымовую заслонку «шибер», заслонку подачи первичного воздуха на колосниковую решетку и заслонку на очистку стекла. В таком режиме дым не попадет в помещение, и новая порция дров разгорится быстро и интенсивно. Плавно открывайте дверцу. Интенсивное распахивание дверцы может вызвать попадание продуктов горения в помещение. Подкладывайте дрова в центральную часть пламени, где расположена колосниковая решетка.

ВНИМАНИЕ! Не перегружайте печь-камин большим количеством дров. Это может привести к перегреву и прогоранию печи-камина и, в дальнейшем, к возгоранию помещения.

5.4. Приготовление пищи.

В зависимости от модели, изразцовые печи-камины имеют чугунную варочную поверхность для приготовления и разогрева пищи. Используя регулировки интенсивность горения, верхней дымовой заслонки «шибер» (при её наличии), подачи первичного воздуха на колосниковую решетку, заслонки на обдув стекла дверцы и количеством дров в топочной камере можно регулировать температуру нагрева чугунной варочной поверхности.

ВНИМАНИЕ! Не допускайте резкого охлаждения чугунной варочной плиты в процессе эксплуатации, это может привести к появлению трещин на варочной поверхности. Не является гарантийным случаем.

5.5 Теплообменник

В зависимости от модели, печи-камины имеют теплообменник из нержавеющей стали Ст08х10Н18Т для подключения к системе отопления помещения.

Для подключения теплообменника воспользуйтесь рекомендованными данной инструкцией схемами подключения к отопительной системе.

ВАЖНО! Допускается эксплуатация печи-камина без подключения теплообменника к системе отопления помещения. После длительной эксплуатации печи-камина, допускается подключение не работающего теплообменника к системе отопления помещения и дальнейшее его использование.

5.6. Изразец

В зависимости от модели, печи-камины «Экокамин» облицованы разборными изразцовыми панелями для удобства транспортировки и монтажа. Для установки изразцовых панелей на печь-камин воспользуйтесь рекомендованной схемой сборки.

Изразец, это обожженные плитки из глины, покрытые глазурью различных цветов и оттенков. Поверхность изразца устойчива к температурным воздействиям и имеет свойство накапливать и мягко излучать тепло.

ВНИМАНИЕ! Во время эксплуатации печи-камина изразец нагревается до температуры 40-60 С.

5.7 Окончание горения

После прогорания всех дров и углей в топочной камере закройте дверцу печи-камина, если она была открыта. С помощью рычагов регулировки, закройте дымовую заслонку «шибер» и заслонку подачи первичного воздуха на колосниковую решетку. Печь-камин закрыта.

5.8. Рекомендации по эксплуатации

- Для хорошего горения дров, не забывайте очищать зольный ящик по мере заполнения.
- Для улучшения тяги во время розжига, положите побольше сухих щепочек для растопки, чтобы дымоход хорошо прогрелся.
- По мере прогорания ворошите угли, чтобы пепел проваливался в зольный ящик и не забивал колосниковую решетку.

6. МЕРЫ БЕЗОПАСНОСТИ

ВНИМАНИЕ! При работе печи-камина все наружные детали сильно нагреваются. Будьте осторожны!

- Не размещайте пред печью-камином легко воспламеняющие предметы ближе одного метра.
- Не располагайте на поверхностях печи-камина предметы из легковоспламеняющихся материалов. - Для регулировки заслонок и закладки дров в топочную камеру печи-камина используйте рукавицу.
- Для использования печи-камина с открытой дверцей необходимо выложить на полу искусственный камень, металлическое декоративное покрытие или любой другой негорючий материала.
- Во время работы печи-камина, не закрывайте вентиляционные решетки и патрубки. Воздух, который циркулирует вокруг печи-камина, обогревает помещение и охлаждает печь-камин.

ВНИМАНИЕ! Во время эксплуатации печи-камина, не правильно смонтированная вентиляция или закрытые вентиляционные решетки и патрубки, могут привести к перегреву и прогоранию печи-камина и в дальнейшем к возгоранию помещения. В случае перегрева печи-камина гарантийные обязательства на данное изделие прекращают своё действие.

7. ОБСЛУЖИВАНИЕ И УХОД

7.1. Очистка стекла.

Все печи-камины производства «Экокамин» оборудованы эффективной системой очистки стекла. Вместе с тем постепенное загрязнение стекла является естественным процессом (не является браком). Для устранения загрязнений стекла необходима механическая очистка.

ВНИМАНИЕ! Очистку стекла проводить только на холодной топке. Рекомендуется использовать для очистки стекла печи-камина от загрязнений специальные жидкости, разработанные для этой цели. Допускается использовать обычные моющие средства.

ВАЖНО! Не используйте абразивные вещества для чистки стекла!

7.4. Очистка зольного ящика

ВНИМАНИЕ! Очищайте зольный ящик только на холодной печи-камине. Зола может оставаться горячей в течение суток после последней эксплуатации. Будьте осторожны!

Все печи-камины производства «Экокамин» обладают зольными ящиками повышенной емкости для того, чтобы Вам не пришлось очищать их слишком часто. Для очистки зольного ящика воспользуйтесь данными рекомендациями:

- откройте дверцу печи-камина.
- достаньте зольный ящик и удалите золу.
- достаньте колосниковую решетки и очистите её.
- с помощью пылесоса очистите от золы короб для зольного ящика
- не забудьте поставить зольный ящик и колосниковую решетку на их место

7.5. Чистка дымохода

Чистить дымоход нужно один-два раза в год. Чистка дымохода сложный процесс, связанный с подъемом на кровлю.

ВАЖНО! Доверьте чистку Вашего дымохода профессионалам!

8. ВОЗМОЖНЫЕ ПРОБЛЕМЫ И ПУТИ ИХ РАЗРЕШЕНИЯ

8.1. Стекло быстро и неравномерно коптится:

- использовать только соответствующее топливо (смотреть раздел №4);
- проверить наличие тяги и её устойчивость;
- очистить зольный ящик и колосник от золы;
- проверить и открыть клапан подачи воздуха в топку;
- проверить, обеспечивается ли подача воздуха для горения к печи-камину извне;
- проверить прочность закрепления уплотнительного шнура;

8.2. Пламя неустойчивое, горение поддерживается с трудом.

- если этого не наблюдалось с начала эксплуатации, смотри пути решения пункта в 8.1.

8.3. Быстрое сгорание и большой расход дров, печь-камин излучает чрезмерно много тепла.

- уменьшите подачу воздуха в топку;
- проверьте, закрыта ли дверь печи-камина плотно;
- уменьшите количество дров;

8.4. Повреждение футеровки печи-камина

- при сжигании топлива из-за теплового расширения шамотная футеровка может лопнуть. Лопнувшая футеровка, не считается поводом для рекламации.
- сильно повреждённые и отличающиеся по размерам элементы шамотной футеровки должны быть заменены. Обратитесь к своему продавцу.

9. КОМПЛЕКТАЦИЯ

- Техническое описание и инструкция по монтажу и эксплуатации. – 1 экз.
- Печь-камин «Бавария», «Эльзас», «Вена» или «София» - 1 шт.

ВНИМАНИЕ! Комплектация может меняться в зависимости от серии печи-камина и на усмотрение производителя.

10. ГАРАНТИЙНЫЕ ОБЯЗАТЕЛЬСТВА

Для всех металлических деталей печи-камина срок гарантии составляет 24 месяца со дня продажи. При отсутствии штампа продавца или отметки о дате продажи, срок гарантии исчисляется со дня выпуска изделия.

Гарантия действительна лишь в случае соблюдения правил и рекомендаций, изложенных в «Техническое описание и инструкция по монтажу и эксплуатации», входящему в комплект поставки.

Гарантия не распространяется на стекло, керамическую плитку, шамотную футеровку, уплотнительные шнуры. Данные комплектующие являются расходными материалами и подлежат замене по мере их износа во время эксплуатации печи-камина.

Компания «Экокамин» не несёт ответственности за дефекты, возникшие в процессе транспортировки, неправильного монтажа, из-за внесения изменений в конструкцию топки со стороны покупателя.

Контактная информация: Россия, 111123, г. Москва, ш. Энтузиастов д. 56.
Тел/факс. +7 (495) 212-0512
E-mail: info@ecokamin.ru

Бавария угловая **с чугунной плитой** изразец

1 – Корпус камина
2 – Ручка регулировки подачи воздуха на стекло
3 – Жаропрочная стеклокерамика
4 – Дверка топки
5 – Ручка регулировки подачи воздуха в топочную камеру
6 – Плита со встроенным патрубком ф120мм
7 – Цветная керамика

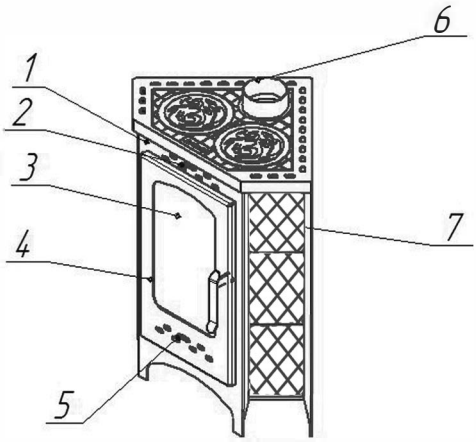

Габаритные размеры: глубина – 520 мм
ширина – 650 мм
высота – 860 мм
Мощность – 9 кВт
Диаметр дымохода – 120 мм
Вес – 125 кг

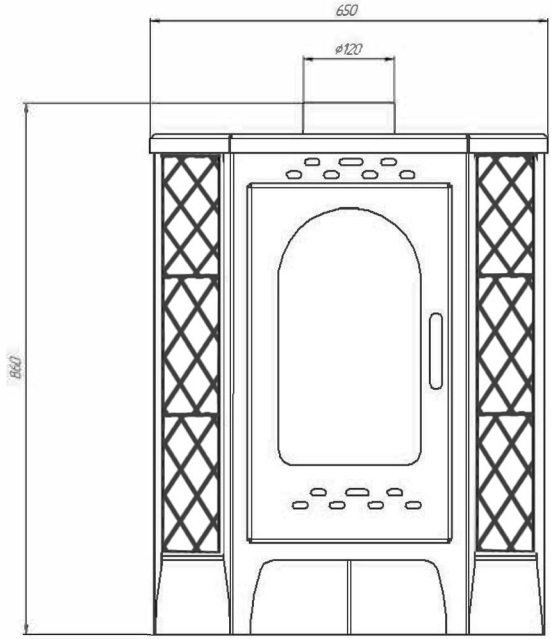

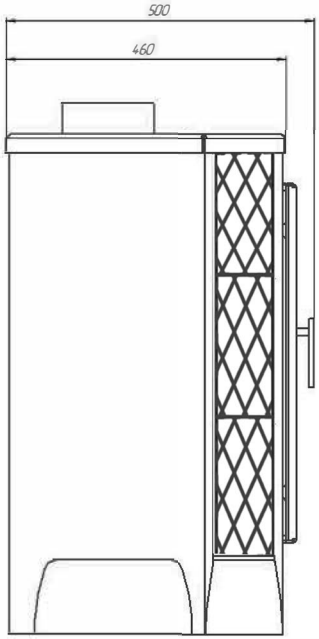

Печь-камин "Бавария" с чугунной плитой изразец

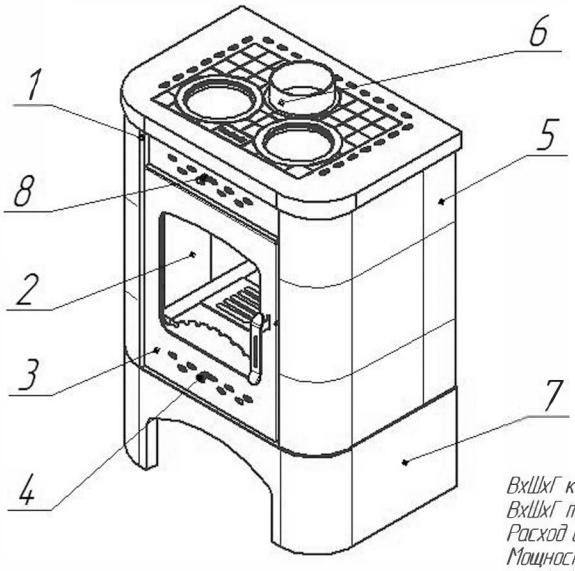

1 – топка камина
2 – жаропрочная стеклокерамика
3 – дверка топки
4 – заслонка для подачи воздуха в топочную камеру
5 – плитка изразцовая
6 – чугунная плита с патрубком
7 – основание камина
8 – заслонка на обдув стекла двери

ВхШхГ камина (мм)=990х680х460
ВхШхГ топочной части (мм)=670х450х400
Расход сухих дров – 3кг за 2ч при щадящем режиме горения
Мощность – 11 кВт
Вес (кг) – 140
Диаметр присоединительного патрубка – 150мм

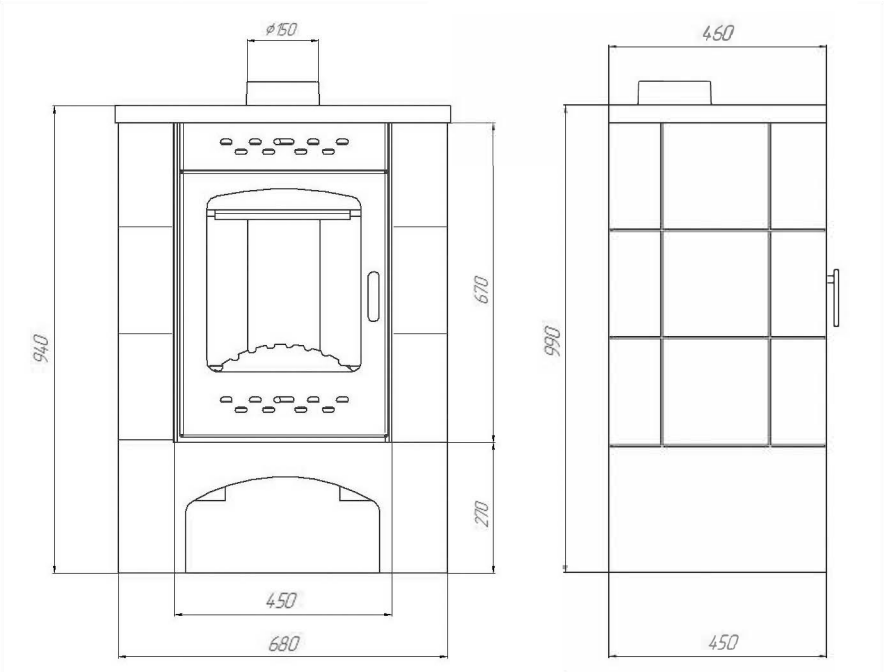

Схема, порядок и описание сборки печи-камина "Бавария" с изразцами и чугунной плитой

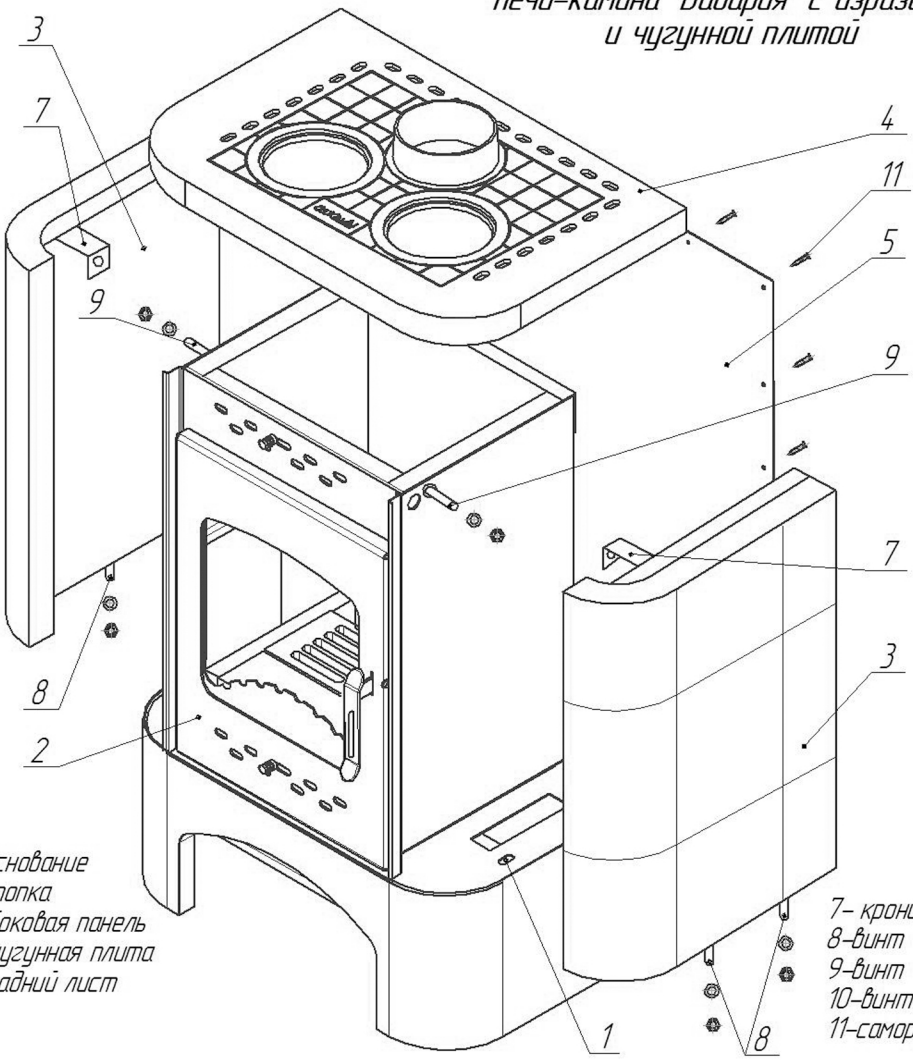

1-основание
2-топка
3-боковая панель
4-чугунная плита
5-задний лист

7- кронштейн
8-винт
9-винт
10-винт
11-саморез

1. Боковые панели 3 вставляются винтами 8 в пазы основания 1 и фиксируются шайбой и гайкой.
2. Далее при помощи кронштейнов 7 крепятся к топке 2, прикручиваясь шайбой. гайкой к винтам 9.
3. Чугунная плита 4 одевается на камин в последнюю очередь, после сборки остальных комплектующих
4. Задняя панель 5 прикручивается саморезами 11 к задней поверхности боковых панелей после их сборки.

Печь-камин Бавария изразец

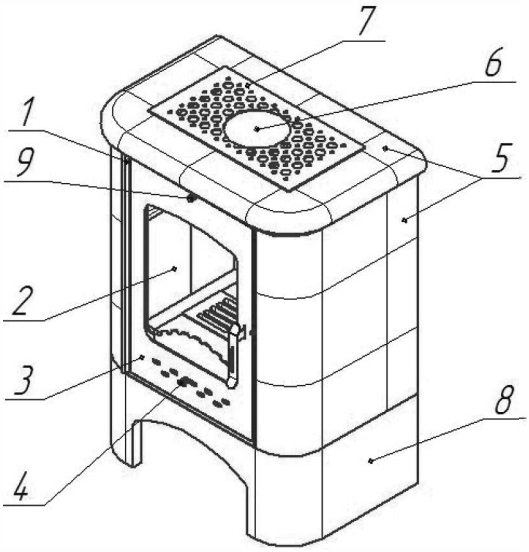

1 – топка камина
2 – жаропрочное стеклокерамика
3 – дверка топки
4 – заслонка для подачи воздуха в топочную камеру
5 – плитка изразцовая
6 – заглушка дымохода
7 – декоративная крышка камина
8 – основание камина
9 – заслонка на обдув стекла двери

ВхШхГ камина (мм)=1010х740х505
ВхШхГ топочной части (мм)=670х450х400
Расстояние от пола до центра заднего патрубка – 830 мм.
Расход сухих дров – 3кг за 2ч при щадящем режиме горения
Мощность – 11 кВт
Вес (кг) – 150
Диаметр присоединительного патрубка – 150мм

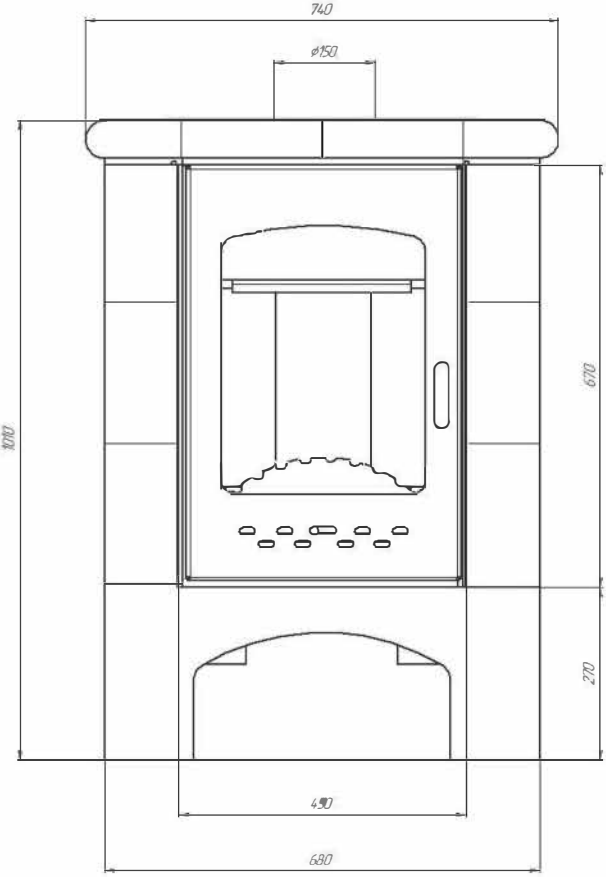

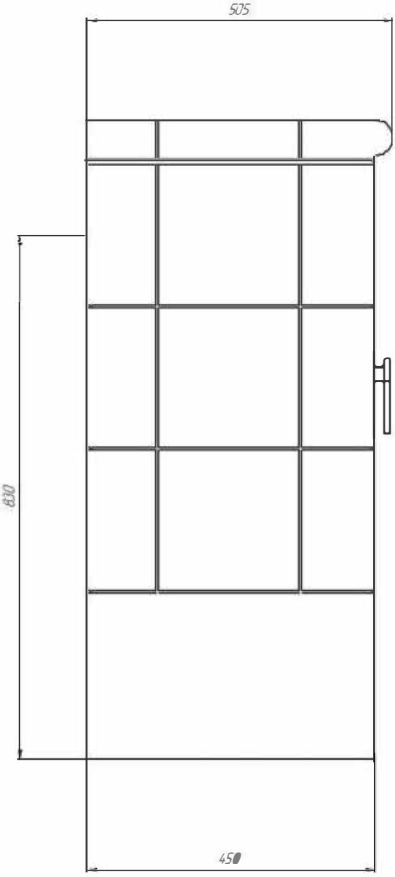

Схема, порядок и описание сборки печи-камина "Бавария" с изразцами

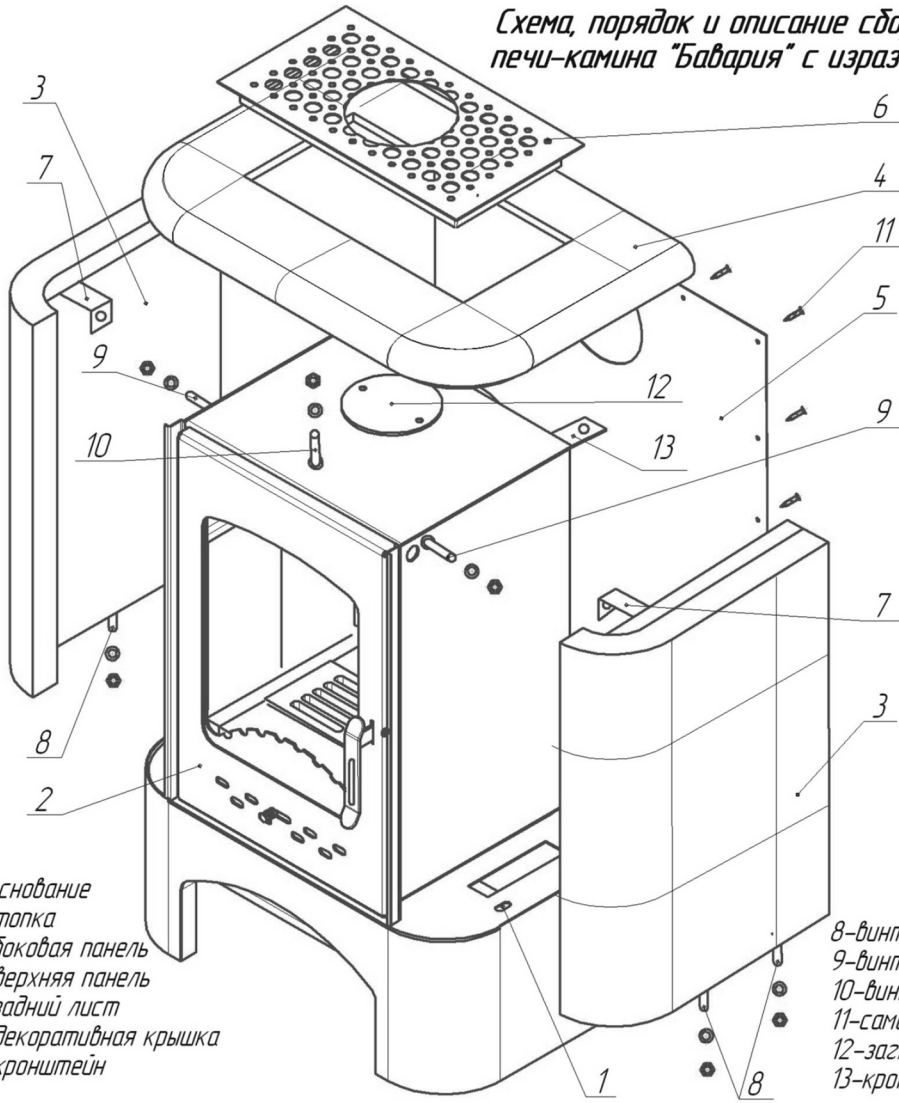

1-основание
2-топка
3-боковая панель
4-верхняя панель
5-задний лист
6-декоративная крышка
7-кронштейн

8-винт
9-винт
10-винт
11-саморез
12-заглушка
13-кронштейн

1. Боковые панели 3 вставляются винтами 8 в пазы основания 1 и фиксируются шайбой и гайкой.
2. Далее при помощи кронштейнов 7 крепятся к топке 2, прикручиваясь шайбой. гайкой к винтам 9.
3. Верхняя панель 4 фиксируется кронштейном (на схеме на виден) на винте 10 с помощью шайбы. гайки и с помощью 2-х кронштейнов 13 сзади.
4. Задняя панель 5 прикручивается саморезами 11 к задней поверхностибоковых и верхней панели после их сборки.
5. Декоративная крышка 6 вставляется в паз на верхней панели 4.
6. Базовая комплектация камина – с задним выхлопом. При установке верхнего выхлопа патрубок (на схеме не виден) и заглушка 12 меняются местами.

Бавария с плитой "Оптима" изразец

1. – Корпус камина
2. – Заслонка на обдув стекла двери
3. – Дверка топки с жаропрочной стеклокерамикой
4. – Заслонка для подачи первичного воздуха в топочную камеру
5. – Чугунная плита
6. – Изразцы

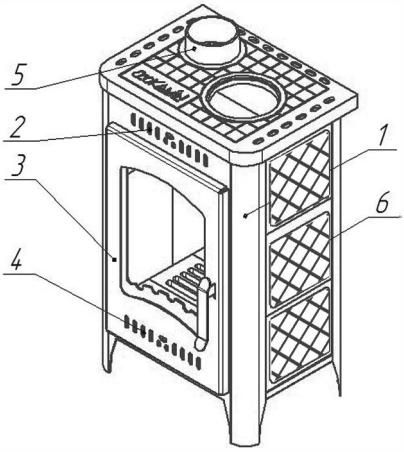

Расход сухих дров – 3кг за 2 часа при щадящем режиме горения
Гарантийный срок службы – 2 года
Диаметр присоединительного патрубка – 120мм
ВхШхГ (мм) – 815х470х420
Мощность (кВт) – 6
Вес (кг) – 90

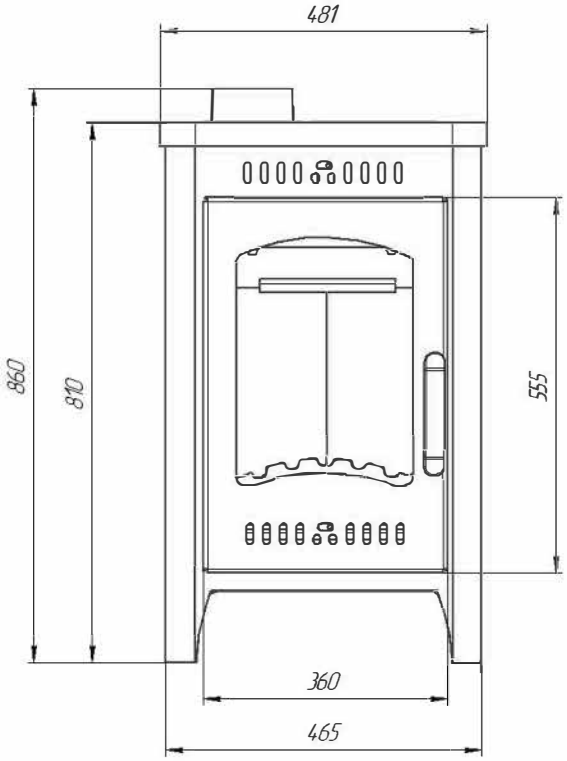

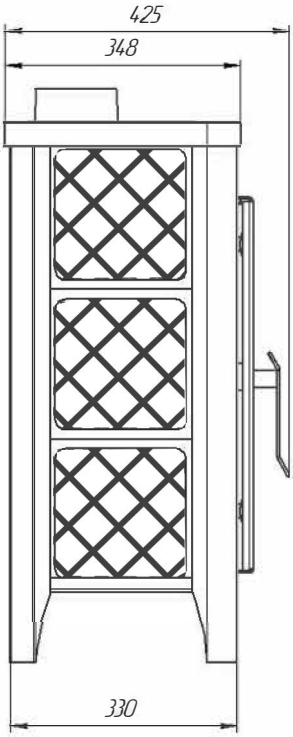

Камин Вена

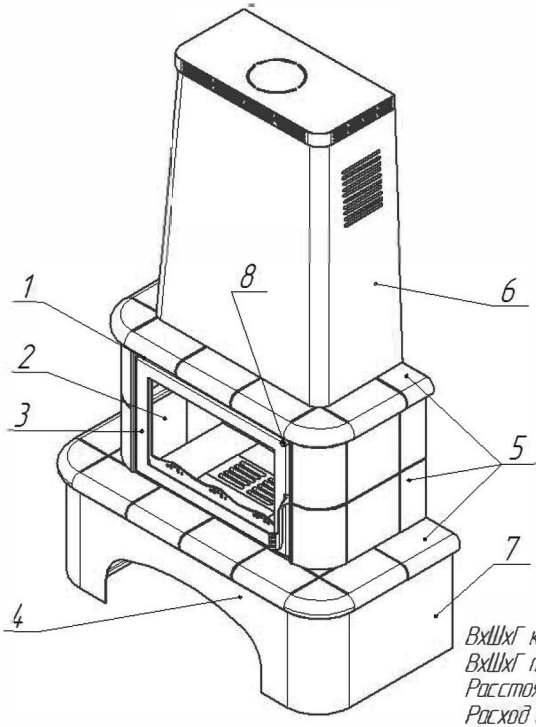

1 – топка камина
2 – жаропрочная стеклокерамика
3 – дверка топки
4 – заслонка для подачи воздуха в топочную камеру (находится под цоколем)
5 – плитка изразцовая
6 – защитный кожух камина
7 – цоколь камина
8 – заслонка на обдув стекла двери

ВхШхГ камина (мм)=1900х1200х600
ВхШхГ топочной части (мм)=440х660х350
Расстояние от пола до центра заднего патрубка – 765,1585 мм
Расход сухих дров – 3кг за 2ч при щадящем режиме горения
Мощность – 12 кВт
Вес (кг) – 180
Диаметр присоединительного патрубка – 150мм, Вес (кг) – 193

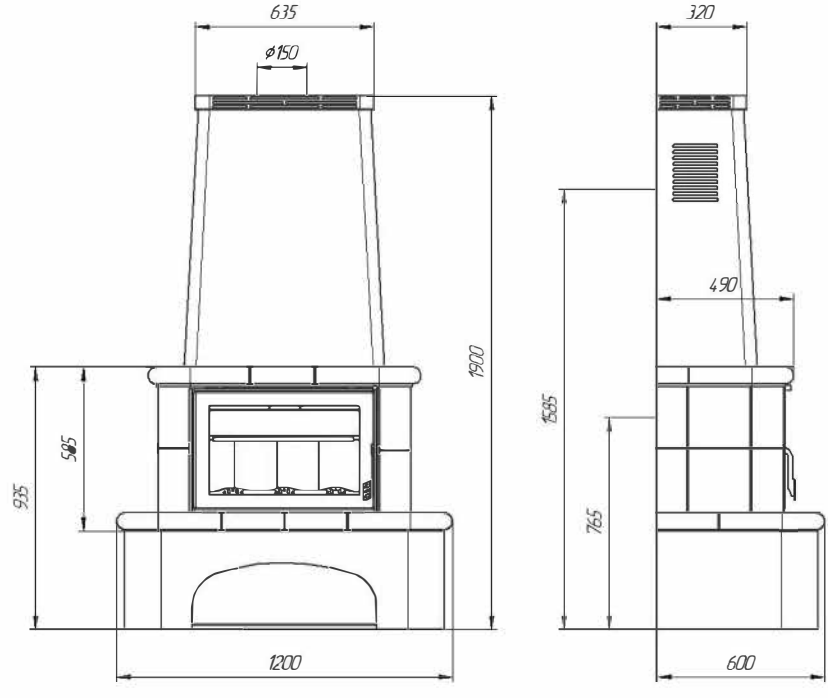

Схема, порядок и описание сборки печи-камина "Вена"

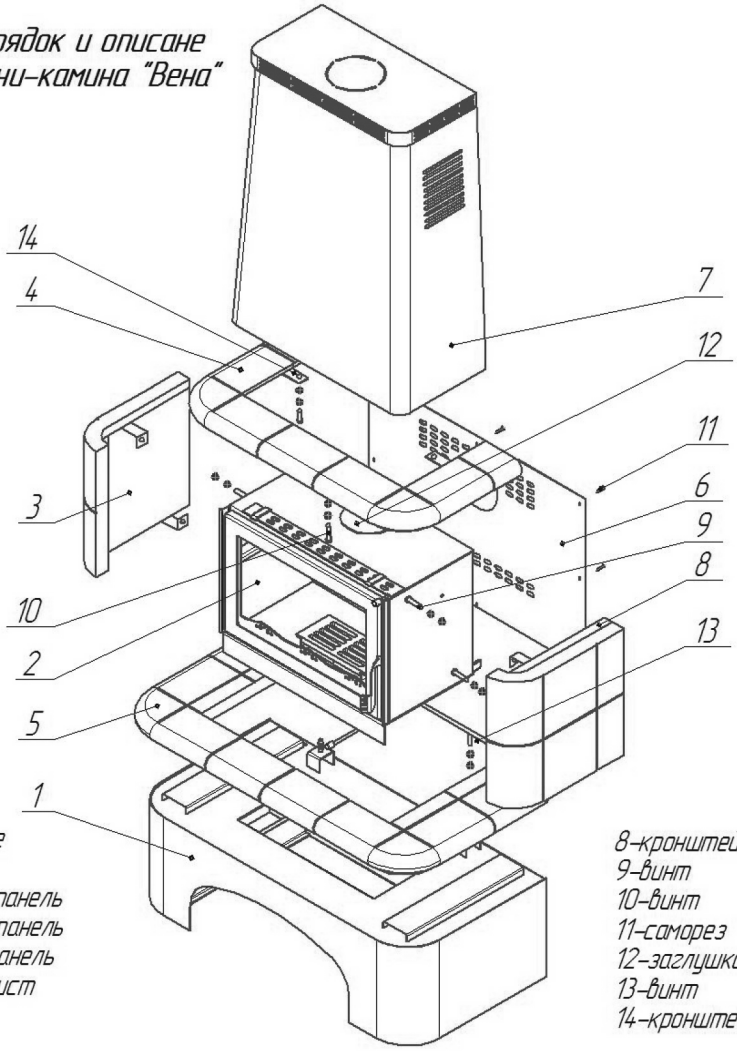

1-основание
2-топка
3-боковая панель
4-верхняя панель
5-нижняя панель
6-задний лист
7-кожух

8-кронштейн
9-винт
10-винт
11-саморез
12-заглушка
13-винт
14-кронштейн

1. Нижняя панель 5 вставляются винтами 13 в пазы основания 1 и фиксируются шайбой и гайкой.
2. Далее при помощи кронштейнов 8 боковые панели крепятся к топке 2, прикручиваясь шайбой. гайкой к винтам 9.
3. Верхняя панель 4 фиксируется кронштейном (на схеме на виден) на винте 10 с помощью шайбы и гайки.
4. Задняя панель 6 прикручивается саморезами 11 к задней поверхностибоковых и верхней панели после их сборки.
5. Кожух 7 крепится к верхней панели с помощью кронштейнов 14 и фиксируется винтом, шайбой, гайкой.
6. Базовая комплектация камина – с задним выхлопом. При установке верхнего выхлопа патрубок (на схеме не виден) и заглушка 12 меняются местами.

Печь камин "Эльзас" изразец

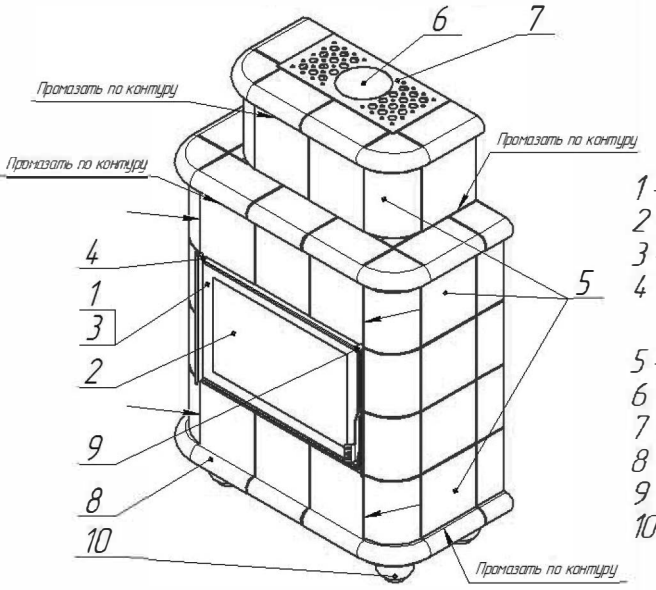

1 – топка камина
2 – жаропрочная стеклокерамика
3 – дверка топки
4 – заслонка для подачи воздуха в топочную камеру
5 – плитка изразцовая
6 – заглушка дымохода
7 – декоративная крышка камина
8 – основание камина
9 – заслонка на обдув стекла двери
10 – ножки

При монтаже стыковочные русты (швы) в местах примыкания панелей (указаны на чертеже стрелками) промазать силиконовым термостойким герметиком, входящим в комплект поставки.

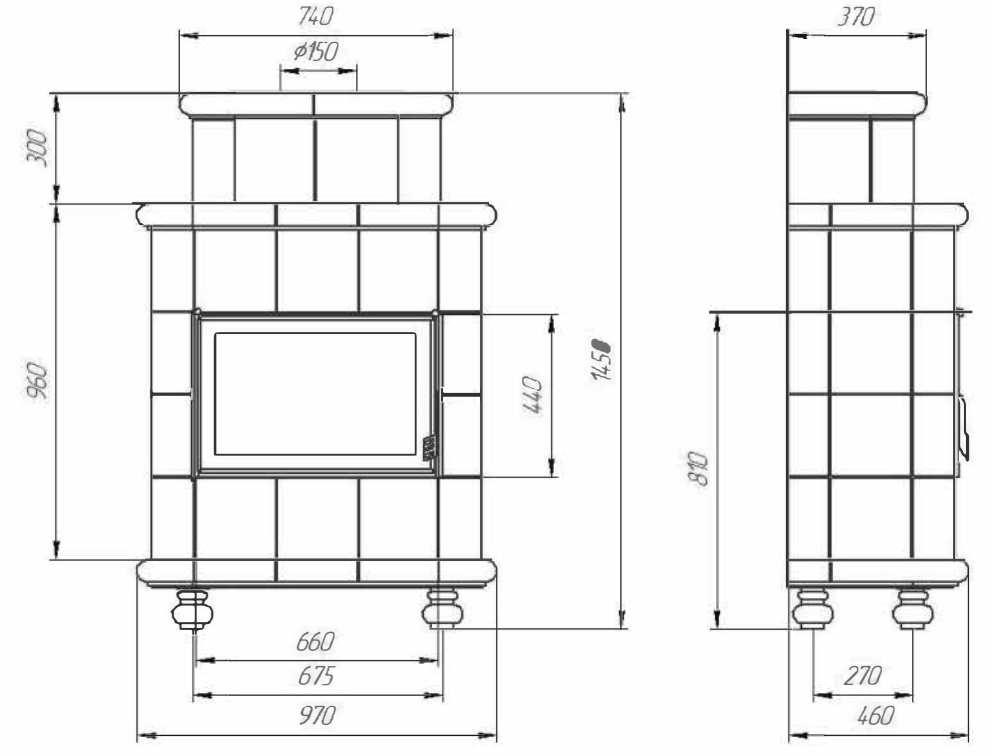

Схема, порядок и описание сборки камина "Эльзас" изразец

1. Основание
2. Топка
3. Бордюр нижний
4. Панель боковая
5. Бордюр верхний
6. Вставка верхняя
7. Корона
8. Бордюр короны
9. Ножка
10. Крышка декоративная
11. Лист задний
12. Кронштейн
13. Кронштейн
14. Кронштейн
15. Кронштейн
16. Винт крепежный
17. Винт крепежный
18. Втулка распорная
19. Вставка нижняя

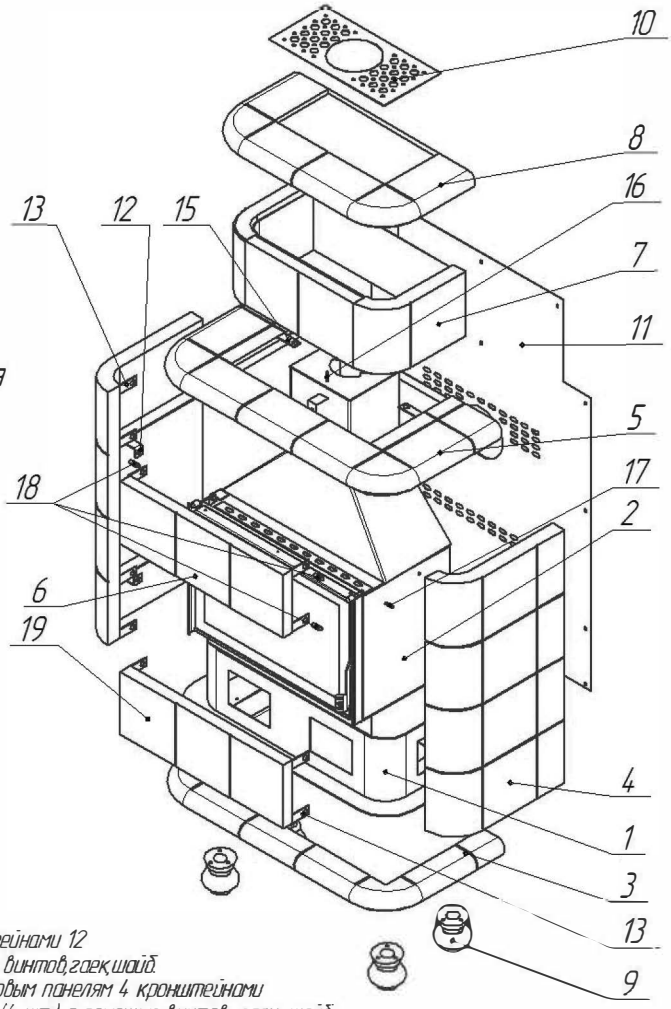

1. Ножки 9 прикручиваются к основанию 1 с помощью болтов 8х25.
2. Бордюр нижний 3 ставится на основание 1 и прикручивается сзади к основанию гайкой, шайбой.
3. Панели боковые 4 крепятся кронштейнами 12 к винтам 17 на топке 2 с помощью винтов, гаек, шайб.
4. Вставка верхняя 6 крепится к боковым панелям 4 кронштейнами 12 и 13 через втулку распорную 18 (4 шт.) с помощью винтов, гаек, шайб. Вставка нижняя 19 крепится к бокововым панелям 4 кронштейнами 12 и 13 с помощью винтов, гаек, шайб.
5. Бордюр верхний 5 крепится кронштейном 14 к топке 2 через винт, гайку, шайбу.
6. Корона 7 фиксируется на бордюре верхнем 5 кронштейнами 15 с помощью винтов, гаек, шайб.
7. Бордюр короны 8 прикручивается к топке гайкой, шайбой через винт 16.
8. Крышка декоративная 10 вставляется в бордюр короны 8.
9. Задний лист 11 крепится к камину с помощью саморезов 3х12, через отверстия, просверленные в металлических закладных.

Все метизы, необходимые для сборки камина, находятся в комплекте.

Печь каминная "София" изразцовая

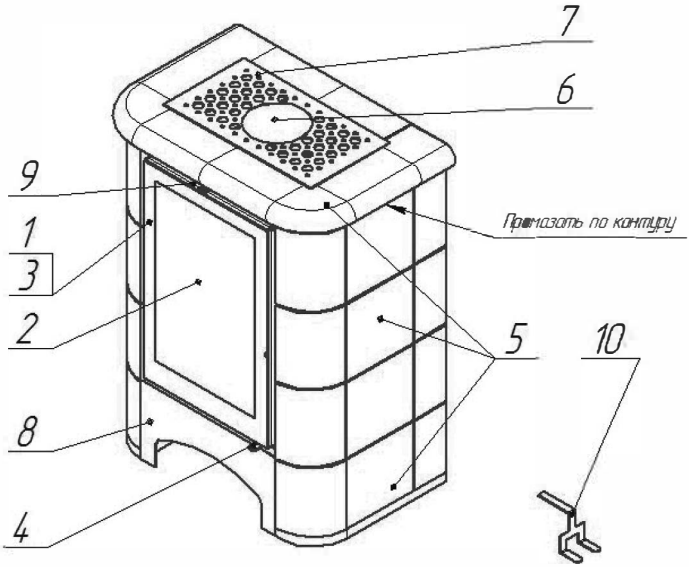

1 – топка камина
2 – жаропрочная стеклокерамика
3 – дверка топки
4 – заслонка для подачи воздуха в топочную камеру
5 – плитка изразцовая
6 – заглушка дымохода
7 – декоративная крышка камина
8 – основание камина
9 – заслонка на обдув стекла двери
10 – крючок для вытаскивания колосника

ВхШхГ камина (мм)=995х740х475
ВхШхГ топочной части (мм)=440х660х360
Расстояние от пола до центра заднего патрубка – 790 мм.
Расход сухих дров – 3кг за 2ч при щадящем режиме горения
Мощность – 12 кВт
Вес (кг) – 160
Диаметр присоединительного патрубка – 150мм
При монтаже стыковочные русты (швы) в местах примыкания панелей (указаны на чертеже стрелками) промазать силиконовым термостойким герметиком, входящим в комплект.

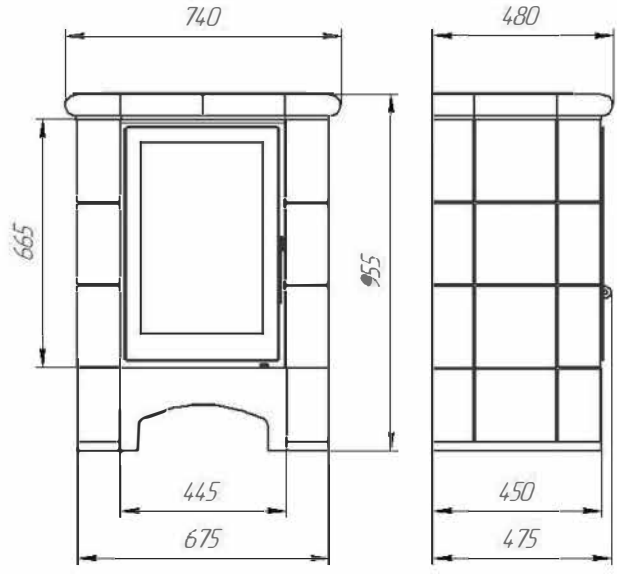

Схема, порядок и описание сборки камина "София" изразцовая

1. Основание
2. Топка
3. Панель боковая (2шт.)
4. Бордюр верхний
5. Крышка декоративная
6. Лист задний
7. Кронштейн
8. Кронштейн
9. Винт крепежный

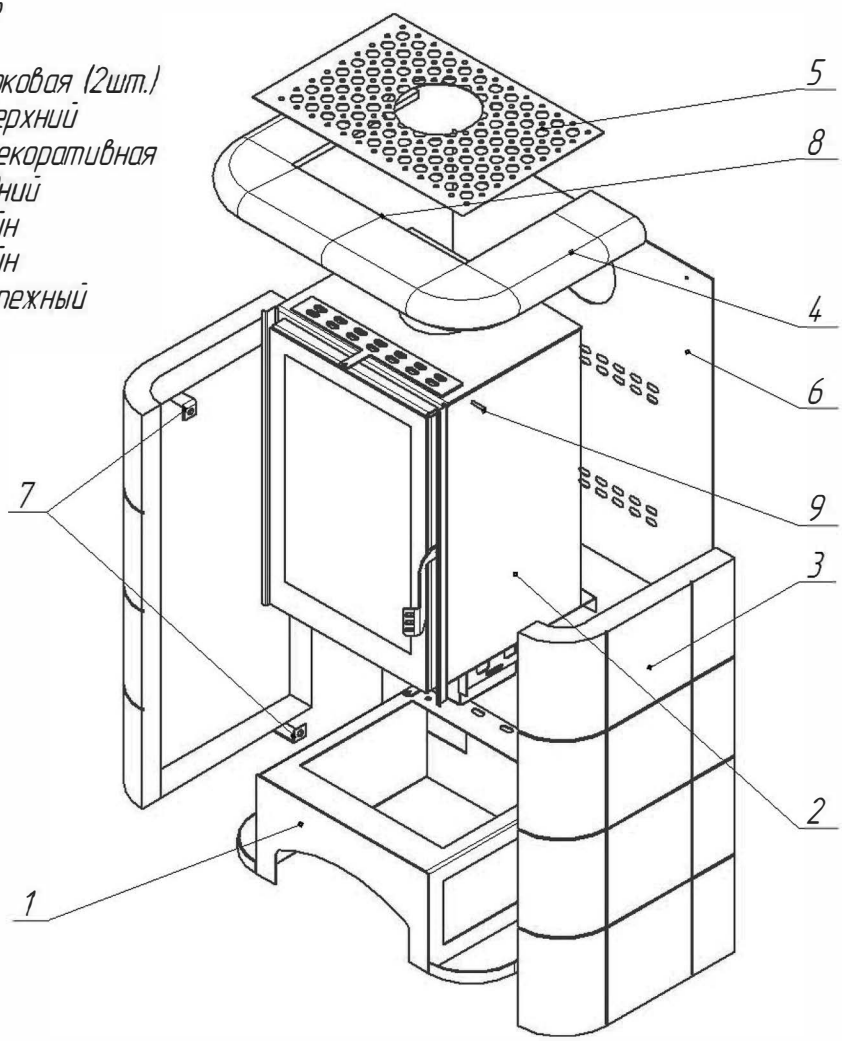

1. Панели боковые 3 крепятся кронштейнами 7 к винтам 9 на топке 2 с помощью винтов,гаек,шайб.
2. Бордюр верхний 4 крепится кронштейном 8 (на рисунке не виден) к топке 2 через винт, гайку,шайбу.
3. Крышка декоративная 5 вставляется в панель верхнюю 4.
4. Задний лист 6 крепится к камину с помощью саморезов 3х12, через отверстия, просверленные в металлических закладных.

Все метизы, необходимые для сборки камина, находятся в комплекте.

Рекомендуемая схема подключения к отопительной системе

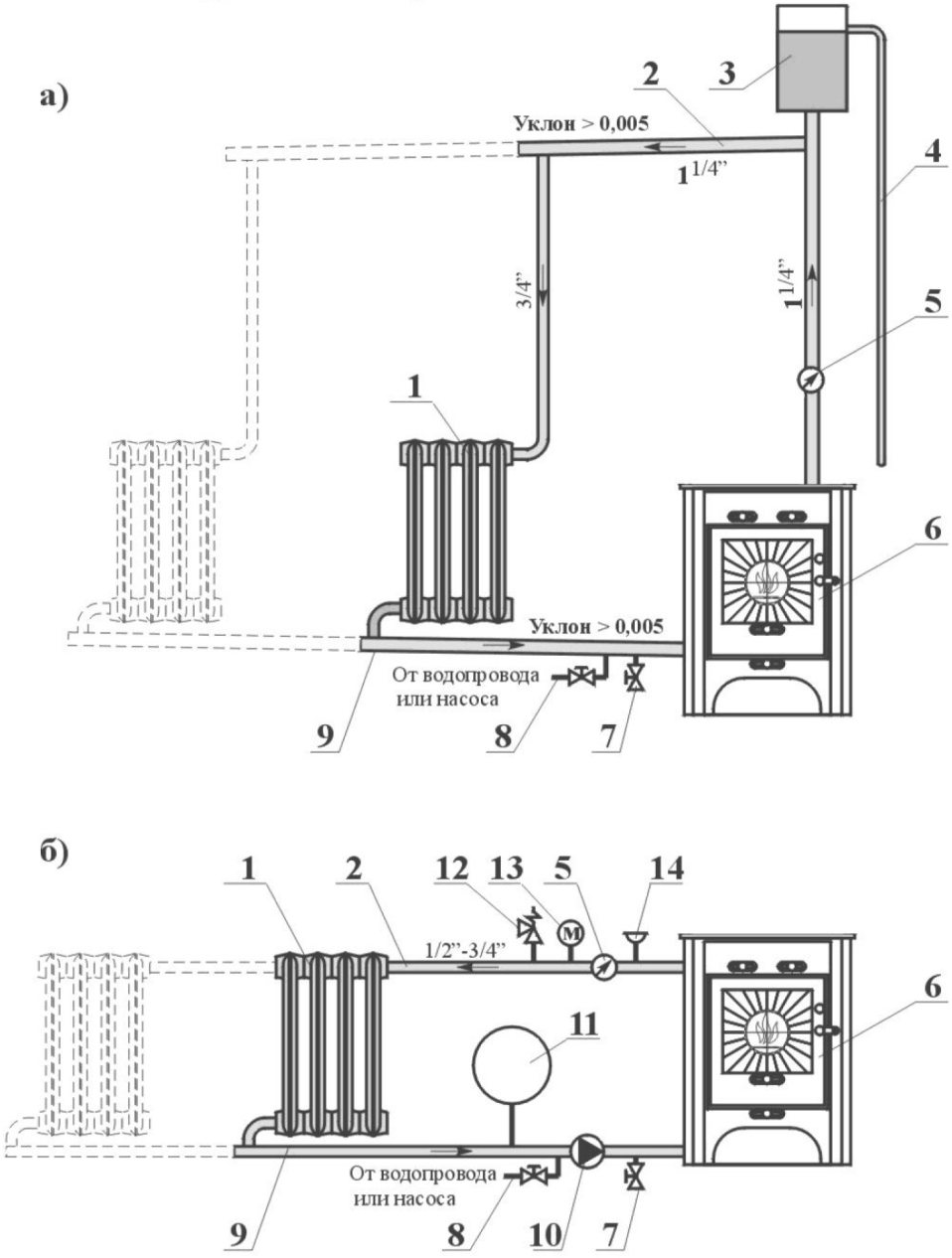

а) с естественной циркуляцией, б) с принудительной циркуляцией

1. Радиатор. 2. Трубопровод горячей воды. 3. Бак расширительный открытого типа.
4. Трубопровод сигнальный. 5. Термометр. 6. Экокамин. 7. Кран сливной.
8. Трубопровод подпитки. 9. Трубопровод обратной воды.
10. Насос циркуляционный. 11. Бак расширительный закрытого типа.
12. Клапан предохранительный. 13. Манометр. 14. Воздухоотделительный клапан.

ГАРАНТИЙНЫЙ ТАЛОН

Модель:_____

Серийный номер:_____

Дата продажи:_____

Продавец:_____

Подпись продавца:_____

Изделие проверено, повреждений не имеет.
С инструкцией и правилами эксплуатации ознакомлен.

Подпись покупателя:_____

Срок гарантии - 24 месяца с даты продажи.

ШТАМП

ПРОДАВЦА

ВНИМАНИЕ!

Следите за правильным заполнением гарантийного талона. Серийный номер изделия должен в точности соответствовать номеру в талоне.
Все графы талона должны быть заполнены, должен быть штамп розничного продавца.
При неточном или неполном заполнении талона гарантия на изделие считается утраченной. Гарантия производителя осуществляется в соответствии с ГК РФ на общих основаниях.
Изделие не должно носить следов механического воздействия, а также следов воздействия различных химических агентов. Эксплуатация изделия допускается только в соответствии с условиями, определенными в инструкции к нему.